商工会議所報
ひたちなか Hitachinaka
もっと身近に、もっと元気に。

2
2017 FEBRUARY

2017年2月10日発行
No.155

発行所　ひたちなか商工会議所
茨城県ひたちなか市勝田中央 14 番 8 号
電話　029-273-1371　FAX 029-275-2666
URL http://www.hcci.jp E-mail:info@hcci.jp
発行人　ひたちなか商工会議所
専務理事　永井喜隆

特集 P2
新企画「パスタフェス」開催 大会ムード↗
勝田全国マラソン大会前日祭

JAPANブランド P3
アメリカビジネスマッチング

縁起の良いご当地グルメ P4
NHKに登場！

教えて！かたりべさん P6
佐野地区～高野清水城（館）跡～
語り部：鴨志田　篤二さん

ねくぜね！ P4
㈱津田産業
永井 一也さん

会員のひろば P10
産機リース㈱

リラクゼーション&
スパ ナメカワ

青年部通信・
クローズアップ女性会 P7
会頭日記・青研ニュース P8

新規会員募集中
未加入事業所をご紹介ください

●加入資格は・・
ひたちなか市内で営業又はお住いの商工業者の方であれば、個人から法人まで、規模、業種、本店・支店・営業所を問わずご入会いただけます。ご連絡いただければ、職員が伺います。お取引先、同業者、お知り合いの方でご入会いただいていない方がおられましたら、是非ご紹介下さい。
担当：総務部総務企画課

1,500人の来場者がステージとパスタを楽しむ

勝田全国マラソン大会前日祭

1月28日、第65回勝田全国マラソン大会の前日祭をひたちなか市文化会館で開催しました。当日は好天に恵まれ、全国から集まったランナーやサポーター、一般市民の方、1，500人が来場しました。

6回目の開催となるこのイベントですが、今回初の試みとして、昨年まで実施していたカーボローディングパーティーに代えて、パスタを1食300円で楽しんでもらうパスタフェスを、屋外の催しの広場で開催しました。市内10の飲食店が地元食材を使用し、生パスタやニョッキ、スープパスタなどバリエーションに富んだメニューを提供した他、スイーツや飲み物のサイドメニューのブースも出店しました。また、水戸市在住のシンガーソングライター マイユさんや、ひたちなか市出身DJ呼煙魔（コエンマ）さんなどのライブコンサートでパスタフェス会場全体が盛り上がりました。

マイユさんのステージ

DJパフォーマンスを披露する呼煙魔さん

挨拶をする鈴木会頭

大ホールではステージイベントを開催、今回初披露となる勝田全国マラソン大会の歴史紹介動画の放映や、トークショー、ライブコンサートを行いました。本大会ゲストランナーのエリック・ワイナイナ氏はトークショーで、「焦らずマイペースで走り、笑顔でゴールしてほしい」とランナーを激励しました。

ひたちなか市出身の演芸ロック歌手 イカルス渡辺氏のライブコンサートでは、歌と笑いを交えたパフォーマンスに会場は笑いと拍手で盛り上がり、また同氏作詞作曲した勝田マラソン非公認ソング「ドンと行け！」も初披露されました。

最後に、翌日の完走を祈願し、参加者全員による「がんばろう！」コールを行い、大盛況の中、終了しました。

（事業推進課　大沼）

攻略ポイントを説明するワイナイナ氏

熱唱するイカルス渡辺氏

報告

米国企業好反応、出展に手応え

JAPANブランド アメリカビジネスマッチング

12/5~11

JAPANブランド育成支援事業による今年度2回目のアメリカビジネスマッチングを実施。シリコンバレーのサンノゼで開催された医療機器の展示会「BIOMEDevice」に、㈱西野精器製作所、㈱ダイイチファブテックの会員事業所2社が出展しました。サンプルを展示して技術力の高さをアピール、また、英文のリーフレットなども活用してプロモーションを試みました。ロサンゼルス事務所のglobizz春山氏の協力のもと、来場者と関心を持ってくれそうな出展企業に売り込みをかけ、数社はかなり関心を持ったように感じました。本当に難しい加工は、やはり日本の企業に頼まざるを得ないといった声も聞かれた中、「ひたちなか商工会議所はロサンゼルスに事務所がある」と説明できたことは効果的でした。

シリコンバレーでは毎晩meetup（交流会）が開催されているので私たちも参加し、キーパーソンを探したり、展示会のPRを行いました。精力的に動いた甲斐があり、現地で中小機構のアドバイザーをしている方にプロモーションの新しい仕組みを紹介してもらえたり、展示会で通訳をしてくれた方からは営業代行業の方を紹介してもらえたりといろいろな繋がりができ、今後の展開にも活かせる大きな成果になりました。

（企業支援部　小泉）

短納期・高精度をアピール

やはりシリコンバレーはグローバル！

報告

準備は出来ていますか?相続問題！

事業承継・相続対策セミナー

1/18

平成27年度税制改正で相続税基礎控除額が引き下げられ、課税対象相続人が全国で8%・茨城県で6%と対前年で約2倍近く増えた事から、太田税務署副署長の井上圭一氏を講師に、相続時に注意すべき事項を学ぶセミナーを開催しました。

相続対策は、納税額の心配より家族が争わない円満な解決を第一とした上で、納税額を最少に出来る方法を考える必要がある。

また、事前の対策として法人の自社株式評価額の把握、贈与税の有効活用、そして何より専門家を交えての事前協議が必要であると話されました。

（企業支援課　萩谷）

税務調査のポイントはここですよ！

海鮮レストラン浜辺のおすすめ

あんこう鍋定食

《あん肝と味噌の特製出汁》

あんこう小鍋・小鉢・ミニ供酢・近海刺身・ご飯・香の物付

2871円（税込3100円）

ひたちなか海浜鉄道湊線
乗車特典サービス
【ドリンク全品100円引】
www.kasugahotel.co.jp/

春日ホテル

ご予約・お問い合せ
029-262-3164
（那珂湊魚市場手前）

えびすさま　商売繁盛　だいこくさま

酒列磯前神社（さかつらいそさきじんじゃ）

ホテルニュー白亜紀となり

ひたちなか市磯崎町４６０７－２

０２９－２６５－８２２０

トピックス

縁起の良いご当地グルメ NHKに登場！

NHK首都圏放送「ひるまえほっと」（12／28放送）に、当商工会議所で企画開発したご当地グルメが登場しました。

テーマは、〝ゲンカツギ！関東各地の縁起物大集合〟で、関東1都6県の縁起物がそれぞれ紹介されました。

当日は、新ご当地ラーメン研究会の川崎正悟氏（中華大進 店主）が東京のスタジオで当市の新ご当地グルメ「幸福の黄色いスタミナ」を作り、出演してPR。ゲストの久本雅美さんと日本料理店総料理長の野崎洋光さんに試食していただくコーナーでは、「カレーとスタミナ、トッピングのチーズが合う」「カレーは江戸時代には南蛮と呼ばれ、縁起物だった」などの声が聞かれました。

他にも縁起のいいネーミングの、「勝つ！サンド」や「みなとのたこ（多幸）めし」も紹介され、最後に川崎氏が、「茨城県ひたちなか市に美味しいものを食べに来てください！」とPRしました。

（総務企画課　西連地）

「幸福の黄色いスタミナ」スタジオでゲストの２人が試食しました

NHK水戸放送局の金田キャスターと川崎さん

ねくぜね！ NEXT GENERATION 10

㈱津田産業 永井 一也さん

次世代を担う会員事業所の後継者の方にインタビューするコーナー。今回は、㈱津田産業　永井一也さんです。

◆自己紹介をどうぞ！

大学卒業後に入社、今年で6年目になります。現在は、事業系廃棄物の収集を担当、市内や近隣市町村をトラックで回っています。

商工会議所青年部では、素敵な先輩方からさまざまなことを学ばせていただき、日々勉強の毎日を送っています。好きな言葉は「メリハリ」。気持ちをしっかり切り替えることで充実した生活を送れると思います。

◆社長に言いたいことは？

子供の頃は家にいることが少なく、何をしているのかわかりませんでしたが、青年部等の活動を通じ、とても人脈が広いことを知りました。私も社長を目指して頑張りたいと思っています。

◆将来どんな会社にしたい？

廃棄物処理業は、人から敬遠されそうな業種ですが、周りの人から「津田産業に入りたい」と言われるくらい、社員一人ひとりを大切にする会社にしたいです。

♥親父の小言

消防団などで地元に貢献し苦労しているのを陰ながら見ています。自分の人生、何事にもエンジョイし、悔いの残らない人生を送ってほしいと思っています。

新会員限定 三択クイズ

問題 今回取材した、永井さんからの出題です。
「市では、ごみの分別にご協力をお願いしています。
さて、段ボールは何ごみに分類されるでしょう？」

1. 燃やせないごみ　2. 粗大ごみ　3. 資源ごみ

●応募方法

右欄の点線で囲まれた部分内を記入のうえ、FAXでお送りください。
官製はがきで応募の際は、右の点線部分をはがきに貼り付けて「〒312-8716 ひたちなか市勝田中央14-8ひたちなか商工会議所総務企画課」宛にお送りください。
正解者の中から抽選で賞品を進呈いたします。

●締め切り：平成29年２月28日（当日消印有効）

●FAX：029-275-2666

◎前回の飛田工務店の飛田さんからの出題の正解は、3.ペットボトル（500ml）でした。少し難しかったですね…。正解者18名でした。ご応募ありがとうございました！尚、12月号の正解者５名の方には賞品をお届けしました。

※当選者の発表は賞品の発送をもって代えさせていただきます。なお、ご応募いただきましたお客様の個人情報は厳重に管理し、賞品の抽選および当選者の確認・連絡のみに利用させていただきます。

答え（正解と思う番号に○を付けてください）

1. 燃やせないごみ　2. 粗大ごみ　3. 資源ごみ

事業所名

氏名

住所　〒

TEL

※応募は１事業所につき１枚のみ有効です。

報告

干支の酉のように羽ばたく一年に！
新春賀詞交歓会
1/10

平成二十九年の新春賀詞交歓会が、ホテルクリスタルパレスで市内各界の代表者ら約440人が出席し開催されました。

開会のあいさつに立った鈴木会頭は、「市と会議所と産業界が一体化してひたちなか市の活性化につなげたい。そして今年の干支にわとりのように、駆けずり回って皆様のお手伝いをしていきたい」と述べました。

続いて、本間市長は、「安心して暮らせる街づくりに取り組み、景気の回復につなげていきたい。そして皆様の地域力、市民力、産業力を本年も活かしていきたい」。日製水戸事業所深田副事業所長は、「スピード感を持って様々な施策を展開していく。そのためには皆様の優れた技術やノウハウ、人材の協力をお願いしたい」と、それぞれ主催者を代表し、年頭のあいさつを述べました。

次いで、藤田幸久参議院議員・磯崎達也・二川英俊茨城県議会議員から年頭の祝辞をいただき、打越市議会議長の発声で乾杯。参加者たちは、それぞれに新たな年の飛躍と本市の更なる発展を誓いながら、懇親を深めました。

（総務企画課　西連地）

開会のあいさつを述べる鈴木会頭

報告

今年も400名を乗せて運行！
湊線で行く初日の出・初詣
1/1

「急行あじがうら」号は阿字ヶ浦駅へ。近くの堀出神社でお祓いを受け初詣、温かな甘酒と豚汁をいただき、酒列磯前神社で2度目の参拝。磯埼灯台下に到着すると、新春の門出に相応しい「和奏（わかな）」の皆さんによる和太鼓演奏が海に響く中、初日に手を合わせ、新年を祝いました。

「快速なかみなと」号は那珂湊駅へ。湊公園では、初日に海面から水蒸気が立ち昇る、珍しい〝けあらし〟が見られました。その後学問の神の天満宮で初詣、橿原神宮と四郎介稲荷神社でもお祓いを受けました。「湊線のファンになった」という声も聞かれ、参加者はご来光と各神社や協賛してくださった方々のおもてなしに感動していました。

（支所　伊藤）

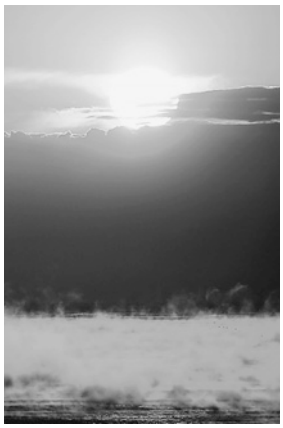
“けあらし”が見られた湊公園からの初日の出

報告

2、800人の願いよ届け！
絵馬祈願奉納式
12/18

縁起のいいまちひたちなか推進協議会は、市内中学校の3年生を招待し、縁起のいい絵馬の祈願奉納式を開催しました。

奉納した絵馬は協議会会員による手作り。中学3年生に配布した他、勝田・佐和・那珂湊の3駅に大絵馬とともに設置し、一般の方にも願いを書いて大絵馬に掲示してもらいました。

式には各校の代表31名が参列し、2，865枚の絵馬に書かれた願いの成就を祈願しました。

式の後には「トントン拍子で受験に勝つ」ということでカツロールと豚汁、合格饅頭をふるまいました。

（企業支援課　佐藤）

式に臨む姿は真剣そのもの！

今年もたくさんの絵馬がそろいました

教えて!! かたりべさん

第8シリーズ

佐野地区～高野清水城（館）跡～

語り部：鴨志田 篤二 さん

（茨城県埋蔵文化財指導員）

高野地内の旧真崎浦を望む台地縁辺部には、内城跡（現、市営墓地）などの城跡が多く残されている。

清水城跡も、真崎浦に続く谷津田に両壁を侵食された台地の先端部を利用して築かれたものである。

この城は、北、東、南の三方は断崖となり、深い谷に囲まれている。台地の縁には高さ三、五メートルの土塁により囲まれている。西側の中央部にも、同様の土塁が廻らされていたがその一部は崩されている。さらに、その東側と北側には深さ約五メートルにも及ぶ堀が谷津に沿う形で廻っている。

城を守り、攻め難い形にうまく自然の地形を利用して城が造られていることがわかる。

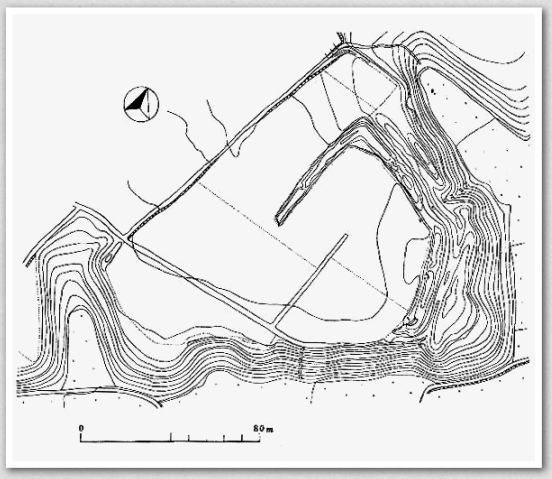

清水城跡実測図

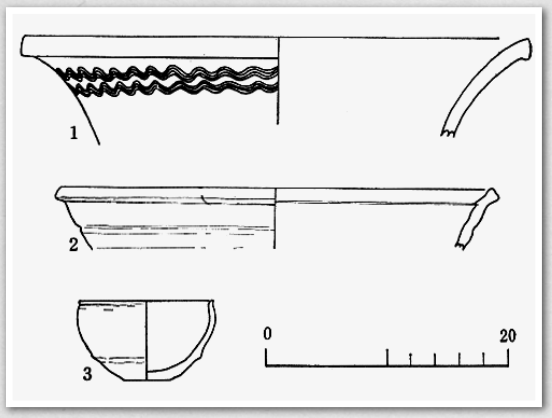

清水城跡出土遺物

城跡からは、すり鉢、石臼、内耳鍋、古瀬戸灰釉壺、常滑形焼の大甕、鉄釉小椀、天目茶碗、白磁茶碗などの破片が多く発見されている。

さらに、屋形跡（城主が住んでいた建物）からは、青磁の破片や銅に金をちりばめた豪華な金属製品が発見されており、清水氏の権力ぶりが窺えられる貴重な出土品といえよう。

清水城は、清水但馬守の居城であるが、何時築城されたかの資料は残されていない。

ただ、額田城（那珂市）が石神城（東海村）を攻めたときに、額田氏の家臣として参戦している。その後、清水氏は佐竹義宣方に属し、この佐竹氏が慶長七年（一六〇二）秋田に移封された時に「其子伯耆守は高野に留まり、弟弥五衛門は秋田に従ふ申伝ふ」と『水府志料』に見える。

当時を語る資料としては高野共同墓地には清水但馬守の墓と伝えられる宝篋印塔などが残されているにすぎない。

（つづく・文中敬称略）

今も畑のなかに残る清水城跡の土塁

System Clinic assign

株式会社アサイン
システムクリニック

給与・会計・販売業務など業務効率化をご支援します。

・使用している業務ソフトをより安価で使いやすいものに切り替えたい。
・勤怠管理をシステム化して、給与計算まで一括管理したい。
・導入したシステムを有効に活用できていない。
その他、ホームページ製作や様々な業務の効率化をご支援します。
なんでもご相談ください。

●定期サポートサービス

忙しい御社になり代わり、システム全般・ハードウェア全般を御社の立場でサポート致します。
お客様の多種多様な業務に対応致します。

URL http://www.assign.co.jp
TEL 029-273-7811　FAX 029-271-0070
サポート営業担当：橋本、篠原

お庭の何でも相談屋！
造園、樹木管理・販売
石工事、外構エクステリア工事

作庭 **草思園**
代表 坂田常行
〒312-0063 ひたちなか市田彦998-27
TEL・FAX 029(273)0705　携帯090-8487-0195

大小御宴会・御宿泊・御慶事・御法事・御会合
御予算に応じ承ります
みなと観光ホテル
送迎致します
TEL 029-262-4118　FAX 029-262-4119
（那珂湊おさかな市場前）
http://www.minato-kankohotel.com/ みなと観光ホテル 検索

地元の魅力をPR！「創造ひたちなか」

平成29年初めての例会では「創造ひたちなか～YEGプレゼンツ　みんなに伝えたいひたちなかの歩き方～」と題し、グループワークとプレゼンを行いました。

それぞれのグループが「女子会」「シニア」「外国人観光客」などのテーマを割り振られ、ひたちなかの名所やご当地グルメを使ったツアールートを作成、どちらのルートが魅力的かを競うプレゼン対決を行いました。

8組のグループの個性豊かな発表から、ひたちなかの魅力を再確認することができました。

（企業支援課　佐藤）

グループで最高のルートを練り上げます！

まずはペアで素案づくり！

来たれ！青年経済人！ 入会のご案内

メリット

会員に直接役立つ研修事業への参加。分野別テーマの調査研究や異業種交流ができ、街づくりへの参加や会員相互の親睦が図られます。

資　格

会議所の会員事業所であって18才～45才の方。

会　費

30,000円（年間）

お問い合わせ

企業支援課　佐藤

※随時募集しております。

close up 女性会

運を「トリ」込む『丁酉』（ひのとり）

【総務委員会担当】

1月25日に今年最初の事業となる平成29年新年会を藤屋ホテルにて開催し、会員並びに関係各位の顔合わせを行いました。

今回は会員43名が参加し、来賓には本間市長、鈴木会頭など多くの方々にもお越し頂き盛大に開催。

祝宴は、青年部の堀川次年度会長と飛田副会長が舞う縁起物の獅子舞からスタート。参加者は躍動感あふれる動きで会場を練り歩く獅子に挙って頭を噛んで貰い、今年一年の繁栄と無病息災を願いました。

最後は、参加者全員で恒例の「三浜盆踊」を踊り、楽しい一夜に幕を下ろしました。

美味しい料理で英気を養い、愉快な余興に大いに笑って「運」を取込み、希望あふれる2017年の事業活動をスタートさせることができました。

（企業支援課　中谷）

躍動感と迫力ある獅子！

惜しみなく「美声」を披露！

コロナ電気株式会社
http://www.corona-el.co.jp/
学ぶこと。
楽しむこと。
育むこと。
これが私たちのエネルギー！
医療機器・理化学機器・電子電気計測機器の設計、製作および販売
ひたちなか市東石川3517
TEL：029-273-6111
FAX：029-273-6091

大人気！好評発売中。
ひたちなかの美味しい干しいもをパイにしちゃいました！
干しいもパイ
ほっしい～も
HOSHII-MORE
ひたちなか市東石川3142-5（TEL 029-274-2121）　お菓子のきくち

あげたて!! からあげ専門店
とり家 HITACHINAKA
2016年11月29日（良い肉の日）ひたちなか市中根にからあげ専門店がOPENしました！
★秘伝のタレ
日本料理で育んだオリジナルレシピに天然醸造・黒澤醤油（ひたちなか市）使用。
★特選米
梅藤米穀店（ひたちなか市）の那珂川下流域産を使用。
★揚げたて
お客様のオーダーをいただいてから揚げるこだわりのオリジナル製法でご提供します。

営業時間 10時00分～19時30分
【お待たせのない電話ご予約】
029-272-2955
ひたちなか市中根892-1（ブランチワールド店内）

Brunch World
美味しい「食」をお届けします！
冠婚葬祭、会議会合、スポーツ大会、各種パーティ、行楽など様々なシチュエーションに合ったお弁当、お寿し、オードブルなどご予算・ご要望に応じて承ります。

毎日おかずが楽しみな日替わり弁当 400円（税別）～
ブランチワールド　ひたちなか市中根892-1　TEL:029-276-0567

国内視察事前勉強会

1月23日に、台湾セミナーでお世話になったTCA駐日代表の吉村章氏をお招きし、国内視察研修会の事前勉強会を開催しました。視察先は、以前から吉村先生から推薦されていた東京・秋葉原にあるDMM.makeで、ソフトウエア会社のビルに約5億円の投資で2014年に作られたものづくりの拠点です。シェアオフィスやイベントスペースからなる「Base」と、CNCなどの各種工作機械が設置され、最新の設備で開発や試作が可能な「Studio」から構成されています。吉村先生から、①場所・機材を貸してくれる、②生産委託できる、③仲間がいる、が特徴として挙げられるが、実際に利用する場合には、決して料金は安くないので、目的をもって効率よく考えなければならないと指摘がありました。

メンバーからは、施設よりも、どのような人たちが利用しているのかを見てみたい、施設に展示してある大型電動バイク「zecoo」を見てみたい、といった意見が出されました。10名以上での見学になると、通常の見学ツアーとは別に申請する必要があるため、吉村先生と日程調整をして実施することになりました。

また、吉村先生からは、折角東京へ行くのであれば、他にも紹介したい施設もあるということでパナソニックのショールームなどを候補に上げられました。

今後、日程が決定次第、吉村先生と打ち合わせしながら追加の視察先を検討することになりました。

（事業推進課　牧野）

会頭日記

▶1月1日（元旦）　勝田駅始発５時30分で阿字ヶ浦へ元朝参り。太平洋は凪で穏やか。まばゆい御来光に思わず合掌。

▶1月4日（水）　東京証券取引所の初会は、500円アップ。年末の大納会も20年ぶりの高値で５年連続のアップ。良い年になりそう！

▶1月5日（木）　会議所で副会頭たちと職員に年頭の訓示をする。

▶1月8日（日）　消防出初式と今年初の勝田タマリバ横丁に出席する。

▶1月10日（火）　ひたちなか市の新春賀詞交歓会に出席する。440名の高出席率。今年も活気の予感！夜はパナマ大使館開設パーティーに出席する。

▶1月12日（木）　倫理法人会のモーニングセミナーで、朝６時から「ひたちなかの観光」をテーマに講話。夜は、日立市女性センター らぽーるひたちで、コーヒーの話をする。

▶1月14日（土）　日立工機の51％の株を750億円でファンドに売却、との新聞のトップ記事に驚く。ファンドは、昔は悪役、今は善役だ。世界に羽ばたくチャンス！

▶1月17日（火）　喫茶組合の新年会に出席する。今年は30周年を迎える。感無量だ。日銀のさくらレポートでは、景気判断が引き上げられ、緩やかな回復基調を発表。

▶1月21日（土）　昭和のスロー横綱、稀勢の里。19年ぶりの日本人横綱に歓喜。米国45代目大統領に、トランプ氏が就任。称賛と落胆のニュースが舞い込んだ。

▶1月25日（水）　テクノセンターの企業家グループ、NNSの新年会。別称「飲んで飲んで騒ぐ会」に出席する。頼もしい会だった。女性会の新年会にも出席する。「女性は輝く太陽だ！」と表現されるが同感だ。今晩は元気な会の梯子！

▶1月27日（金）　佐竹高校で起業家による進路指導を依頼され、「将来をどう考えるか」を講話した。　（文　鈴木誉志男）

藤屋ホテル
〒311-1221　茨城県ひたちなか市湊本町1-32
Tel. 029-262-4141　Fax. 029-262-4143
URL http://www.e-fujiya.co.jp

◎保険調剤（処方セン受付）
◎健康・漢方相談
誠心堂薬局
東大島1-24-2
TEL 272-4744
FAX 272-4750

平成29年3月31日をもって閉局といたします。
永い間のご愛顧に感謝いたします。
小林　誠

制度融資のご案内

（H29.2.1 現在）

種　類	融資限度額	利　率
マルケイ融資［日本政策金融公庫］	2,000万円（設備･運転）	1.16%
普通貸付［　〃　］	4,800万円（設備･運転）	1.16~2.30%
震災復興緊急［茨城県］	8,000万円（設備･運転）	1.2~1.5%
パワーアップ［　〃　］	5,000万円（設備･運転）	1.5~1.8%
自治金融［ひたちなか市］	1,000万円（設備･運転）	1.06%
振興金融［　〃　］	2,000万円（設備･運転）	1.06%
短期資金［　〃　］	500万円（設備･運転）	0.9%
経済活性化［　〃　］	1,500~3,000万円（設備･運転）	1.06~2.1%

○**問合せ**：企業支援課

まちかど交流館ふらっと　2・3月のイベントスケジュール

	開催日時	催し物	料金
2月	10日（金）13：30～16：00	寄せ植え教室	授業料（材料費込）3,000円～4,000円
3月	1日（水）･8日（水）13：00～16：00	つるし雛教室	授業料（材料費込）1,500円
	2日（木）14：00～16：00	アレンジメントフラワー教室	授業料（教材費込）3,500円
	10日（金）13：30～16：00	寄せ植え教室	授業料（材料費込）3,000円～4,000円

【2/15（水）～27（月）ひだまり展　※つるし雛等の展示･販売】
○**問合せ**：事業推進課

第3土曜日は「3710（みなと）の日」

〈イベント内容〉

時　間	内　容	開催場所
10：00～	3710屋フェア	3710屋
16：00～	ドゥ ナイト マーケット	那珂湊中心商店街

○**問合せ**：観光推進室　打越

事業主の皆様へ（従業員の皆様へもお知らせください）

平成 29 年1月1日からの雇用保険の適用拡大等について

平成 29 年 1 月 1 日以降、65 歳以上の労働者についても、『高年齢被保険者』として雇用保険の適用対象となります。

≪雇用保険の適用要件≫
1 週間の所定労働時間が 20 時間以上であり、雇入れ時における雇用見込みが 31 日以上であること。

対象となる労働者がいる場合、事業所管轄のハローワークへ届出が必要となります。
詳しくは、厚生労働省ホームページ（http://www.mhlw.go.jp/）に、リーフレットが公開されておりますのでご確認ください。
なお、ご不明な点がありましたら、水戸公共職業安定所　適用課（231-8104）までお問い合わせください。

平成29年度　検定試験日程

検定試験実施日		申込受付期間	受験料（税込）
珠算	【第210回】6月25日（日）段位　第120回	4月17日（月）～5月25日（木）	【珠算】1級 2,300円／準1級 2,000円／2級 1,700円／準2級 1,600円／3級 1,500円／準3級 1,300円／4～6級 1,000円／7～10級 900円／【段位】2,900円／珠算のみ 2,500円／暗算のみ 1,200円
珠算	【第211回】10月22日（日）段位　第121回	8月14日（月）～9月21日（木）	
珠算	【第212回】H30年2月11日（月）段位　第122回	12月4日（月）～H30.1月11日（木）	
簿記	【第146回】6月11日（日）	4月3日（月）～5月12日（金）《ネット受付》4月3日～5月8日	1級 7,710円／2級 4,630円／3級 2,800円／ネット受付手数料 630円
簿記	【第147回】11月19日（日）	9月11日（月）～10月20日（金）《ネット受付》9月11日～10月16日	
簿記	【第148回】H30年2月25日（日）2･3級のみ	12月18日（月）～1月26日（金）《ネット受付》12月18日～1月22日	
電卓技能	【第167回】5月14日（日）	4月7日（金）～4月14日（金）	段位 2,500円／1･2級 2,000円／3･4級 1,500円／5･6･7級 800円
電卓技能	【第169回】9月17日（日）	8月25日（金）～9月1日（金）	
電卓技能	【第171回】H30年2月4日（日）	1月5日（金）～1月12日（金）	

○**問合せ**：事業推進課

Move　市内景気動向調査　3/4四半期

市内の景気を把握するとともに、今後の地域企業の経営活動方針に資することを目的としています。

（調査期）平成28年10月～12月期　**（サンプル社）**会員事業所60件
内訳…製造13、小売12、サービス業16、建設15、卸売業4

※ＤＩ数値＝「好転」「増加」と答えた企業の割合から「悪化」「減少」と答えた割合を引いた値

厳しい現状も、次期に向上なるか

＜概　況＞

売上DI 全体の実績値では▲16.2→▲22.9 で悪化した。業種別では製造業（▲9.1→18.2）、小売業（▲57.1→▲44.4）、卸売業（▲50.0→0.0）が好転、建設業（▲11.1→▲42.9）、サービス業（0.0→▲37.5）が悪化した。

業況ＤＩ 全体の前期比で見ると、▲18.9→▲31.4 と大きく悪化した。業種別では製造業（▲18.2→0.0）、卸売業（▲100.0→0.0）が好転、建設業（▲11.1→▲28.6）、小売業（▲28.6→▲55.6）、サービス業（▲20.0→▲50.0）が悪化した。

＜向こう３ヵ月の見通し＞

来期は売上（▲22.9→▲2.9）、業況（▲31.4→▲20.0）、資金繰り（▲8.6→▲5.7）ともに好転の見通しとなっている。

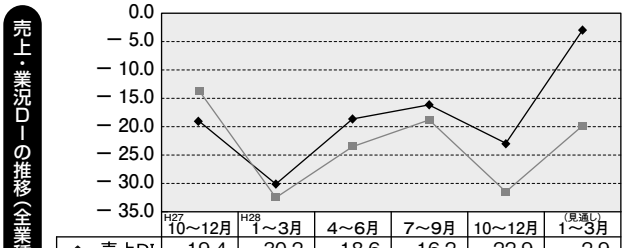

	H27 10～12月	H28 1～3月	4～6月	7～9月	10～12月	（見通し）1～3月
売上DI	－19.4	－30.2	－18.6	－16.2	－22.9	－ 2.9
業況DI	－13.9	－32.6	－23.3	－18.9	－31.4	－20.0

建設機械のレンタルはお任せください！

産機リース㈱

湯浅　亨さん

Q 仕事を始めたきっかけは？

昭和41年に創業、昨年岡山県に本社がある㈱東洋リースに株式を譲渡、新たな出発をしました。私は岡山と茨城を行き来していますが、地域に密着し、地元の方々との交流やひたちなか市内の企業とのつながりを大事にしていきたいと思っています。

Q 仕事をする上でのこだわりは？

現場の声を聞くことを第一に心がけています。お客様のご意見やご要望、また社員の声を聞くことが、より良い会社づくりにつながると思っています。そして、常に最高の状態の製品をお客様へレンタルできるよう、社員一同心を込めた点検・整備に取り組んでいます。

Q PRをどうぞ！

大型フォークリフトの品揃えは全国屈指だと自負しています。東洋リースの強みも取り入れ、土木・解体・舗装工事等で使用する建設機械や産業機械の充実化を図り、ご要望に応じた製品を提供していきたいと思っています。

自信を持って貸し出しできるレンタル機械の前で、湯浅社長を囲んで

取材メモ

「趣味は靴磨きなんです」と笑う湯浅さん。細やかな所に気を配れる、そんな姿勢が社員さんからの人望にもつながっているのですね！

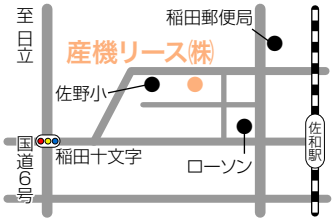

高場4丁目18-5
●営業時間／7:30～18:30(月～金)
7:30～18:00(土)
●定休日／日・祝祭日
●ＴＥＬ／029-285-1133
●ＦＡＸ／029-285-0585

お客様ひとり一人を「なりたい」髪型へ

リラクゼーション&スパ　ナメカワ

滑川　清一さん

Q 仕事を始めたきっかけは？

自分の髪形を格好良くしたい！男性も女性も格好良くできるのは理容師だ！との思いから理容師を志しました。会話を大切に、お客様の「なりたい」に沿った提案をしながらカットします。お客様の喜びを直に感じられるこの仕事が大好きです。

Q 仕事をする上でのこだわりは？

自分が好きで始めたからこそ、誇りを持っています。そして常にやりがいと楽しみ、感謝の気持ちを忘れずにお客様に接しています。手押し車で来るお客様がカットを終えて帰るときにはシャキっとして手押し車なしで帰るのを見たり、施設訪問でカットをすると、終えた瞬間お客様の顔が輝いて見えるとき、この仕事をしていて良かったと思えますね。

Q PRをどうぞ！

ヘッドスパやマッサージなどの施術も行っています。フェイスリフトやリンパマッサージは男性だけでなく女性にも人気です。リフレッシュ、リラックスができる当店へぜひご来店ください！

「この仕事が大好きです」とオーナーの滑川さん（中央）と店長（左）、奥様（右）

取材メモ

お店のアイドル、ウーパールーパーの「ヤマダくん」がお出迎え！愛らしい姿で、カットやヘッドスパと同じくらい!?癒してくれます。

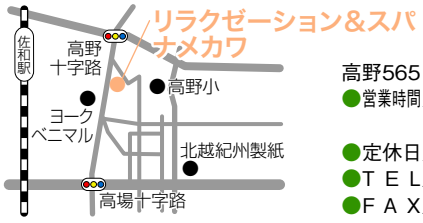

高野565
●営業時間／8:30～19:00(平日・土曜日)
8:00～18:00(日・祝祭日)
●定休日／毎週火曜日・第2・3月曜日
●ＴＥＬ／029-285-6711
●ＦＡＸ／029-285-6711

編集後記

一年で一番寒い二月になりました。寒さに弱い私は早く暖かい春になってほしいのですが、その前にスギ花粉と闘わなければなりません。花粉症歴が40年近くになるので、徐々に症状が軽くなることを毎年期待しているのですが、残念なことに今のところその気配はありません。でも、もしかしたら今年こそは軽症化しているかも、と少し期待しながら、暖かい春を楽しみに待ちたいです。（A. S）